FICHE TECHNIQUE

Type de produit	**FONTAINE A EAU MURALE SANS MOTEUR**
Nom	**M 4 ASF**
Référence	***541601***
Lieu d'utilisation	Hall d'accueil, cantines, salles de sport, vestiaires, extérieurs

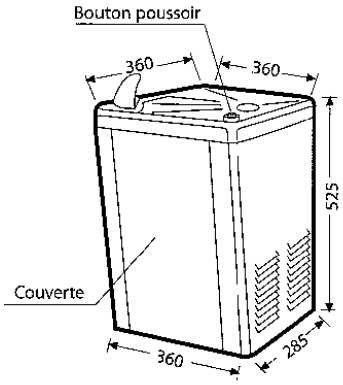

Composants /Matière	***Acier inox A 304 intérieur et extérieur brillant***
Dimensions	Poids : 23 kg Dimensions : (HxLxP) 525 x 360 x 285 mm
Conditionnement	Unité

<u>Caractéristiques produit</u>

- Fontaine murale spéciale pour être fixer au mur **sans moteur non réfrigérée**
- Bouton poussoir + robinet rince bouche par jet d'eau froide
- Branchement direct au réseau d'eau (alimentation d'eau, écoulement)
- Protection hygiénique à la sortie du jet d'eau
- Hauteur du jet réglable
- Entièrement en acier inoxydable A 304 intérieur et extérieur
- **Filtre épurateur incorporé.** Filtre avec block de charbon granulé activé – GAC (Granular Activated Carbon). Conçu pour éliminer les boues, les mauvaises odeurs, les goûts et la plupart des produits chimiques organiques et contaminants de l'eau jusqu'à 1 micron. **A changer tous les ans.**
- **Toutes nos fontaines sont à détente directe**
- ***Aucun angles vifs pour une sécurité maximum – Hauteur réglable à l'installation***
- **Garantie deux ans**

SODEX HEXOTOL Rue du Mesnil Saint Denis 78310 COIGNIERES
Tél : 01 34 61 10 41 – Fax : 01 34 61 64 35 – E-mail : info@hexotol.com
Site web : www.hexotol.com