FICHE TECHNIQUE

Type de produit	**DISTRIBUTEUR DE MOUCHOIRS**
Nom	**DISTRIBUTEUR DE MOUCHOIRS**
Référence	***H0385719***
Lieu d'utilisation	Hôtellerie, locaux sanitaires

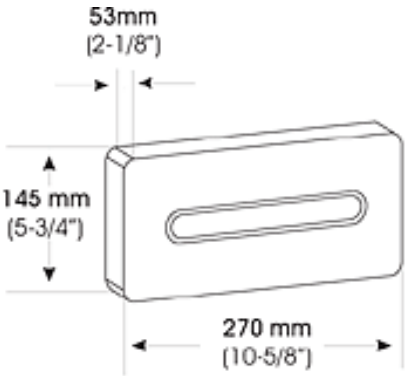

Composants/Matière	***Laiton chromé***
Dimensions/poids	Dimensions (L x P x H) : 270 x 53 x 145 mm Poids : 0.70 kg
Accessoires	Vis de fixation fournies
Conditionnement	Unité

<u>Caractéristiques produit</u>

- Capacité : 100 mouchoirs
- Conçu pour une fixation murale
- Fixations dissimulées
- Epaisseur : 0.8 mm
- Protection de 9.8 µ nickel et 0.4 µ chrome
- Fermeture à clé par un mécanisme spécial qui permet de retirer le corps pour le remplissage
- **Autres équipements pour l'hôtellerie disponibles.**
- **Garantie 10 ans**

HEXOTOL Rue du Mesnil Saint Denis 78310 COIGNIERES
Tél : 01 34 61 10 41 – Fax : 01 34 61 64 35 – E-mail : info@hexotol.com
Site web : www.hexotol.com